Ausrüstungsinformation Mehrschalengreifer

GM 55B – GM 75B

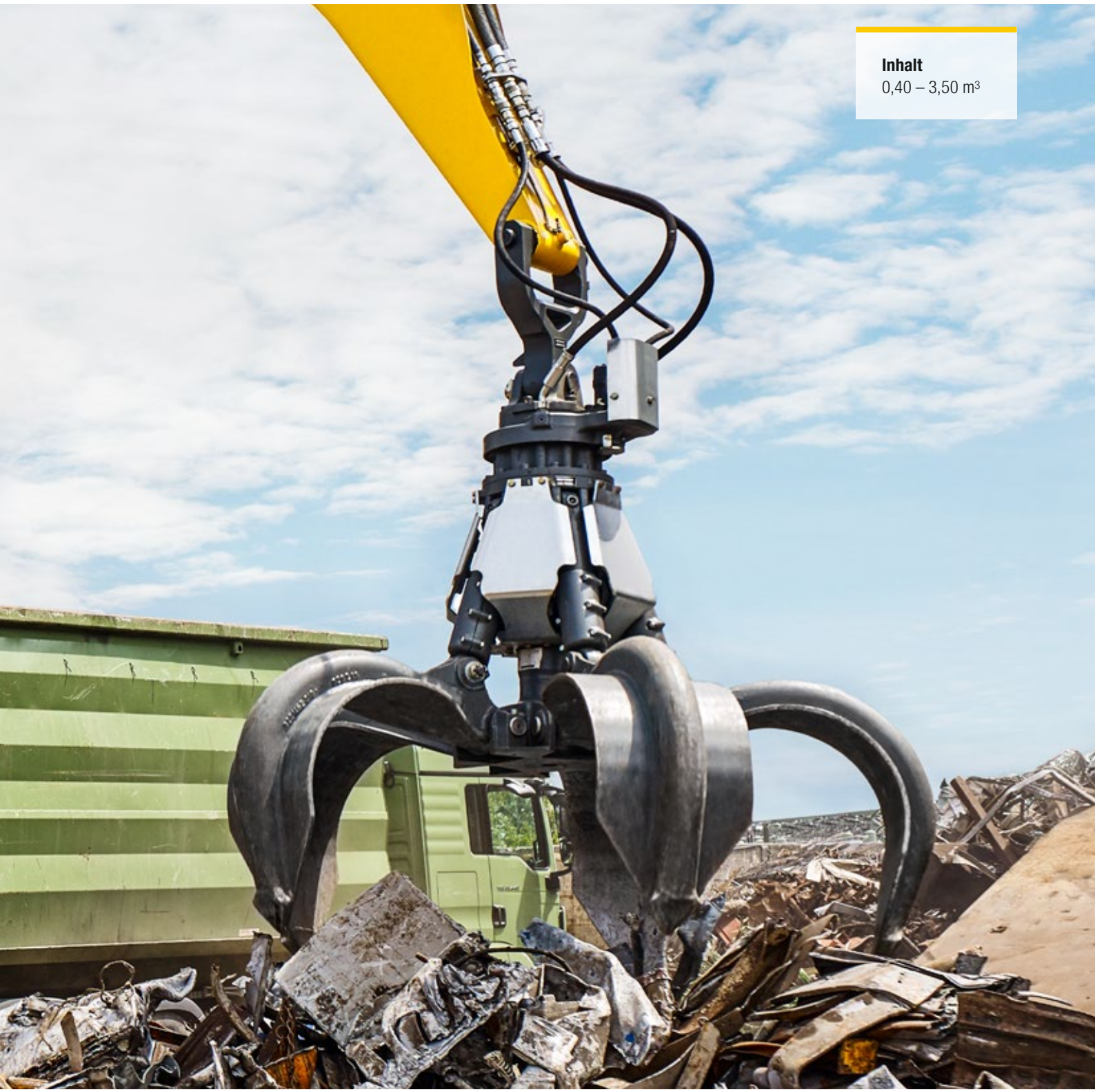

Inhalt
0,40 – 3,50 m³

LIEBHERR

Vierschalengreifer GM 64

Offene Schalen

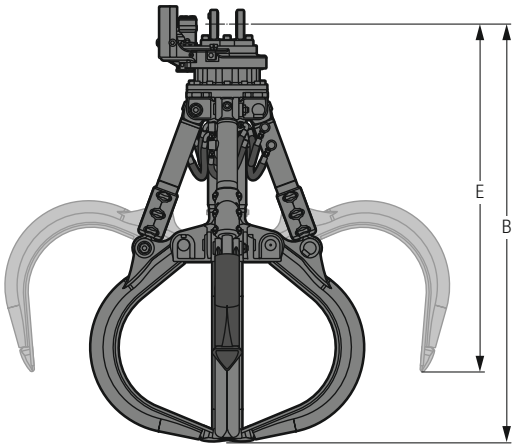

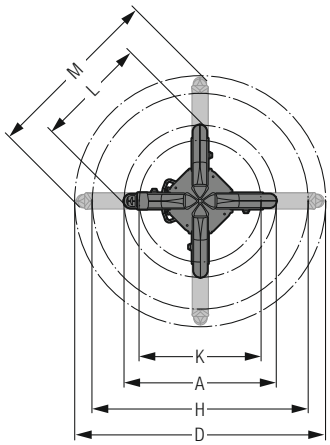

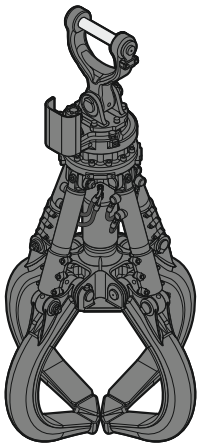

Maschinenzuordnung

Umschlagmaschine	LH 22 – LH 40	Gewichtsklasse 18 – 40 t

Abmessungen[1] / Gewichte[2]

Inhalt	Schalen geschlossen				Schalen offen				Gewicht		
	A	B	K	L	D	E	H	M	ohne Auf-hängung	mit HD-Auf-hängung	mit XHD-Auf-hängung
m³	mm	mm	mm	mm	mm	mm	mm	mm	kg	kg	kg
0,40	1.271	1.960	991	987	1.978	1.694	1.664	1.487	740	800	825
0,60	1.410	2.149	1.131	1.034	2.296	1.790	1.991	1.660	850	910	935

[1] Abmessungen mit HD-Lagergabel
[2] mit Direktanbau

Technische Daten

Traglast max.	Greifer öffnen / schließen		Greifer drehen		Drehmoment	
	Druck max.	Menge max.	Druck max.	Menge max.	2 Motoren 200 cm³	1 Motor 200 cm³
20 t	36 MPa	250 l/min.	15 MPa	30 l/min.	3,46 kNm	1,73 kNm

Vierschalengreifer GM 64

Halbgeschlossene Schalen

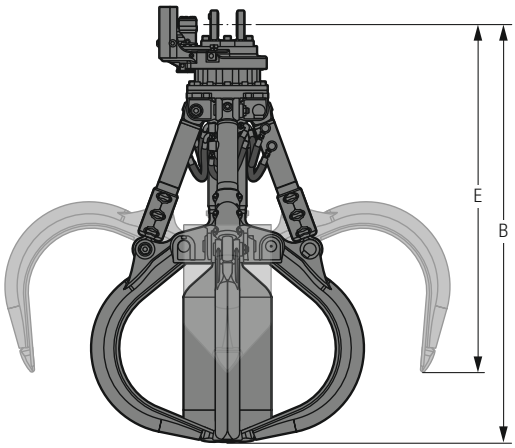

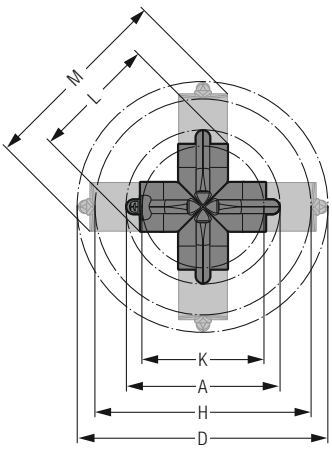

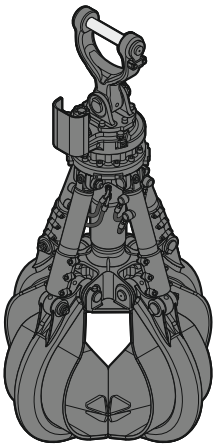

Maschinenzuordnung

Umschlagmaschine	LH 22 – LH 40	Gewichtsklasse 18 – 40 t

Abmessungen[1] / Gewichte[2]

Inhalt	Schalen geschlossen				Schalen offen				Gewicht		
	A	B	K	L	D	E	H	M	ohne Auf-hängung	mit HD-Auf-hängung	mit XHD-Auf-hängung
m³	mm	mm	mm	mm	mm	mm	mm	mm	kg	kg	kg
0,40	1.271	1.960	1.231	987	1.978	1.694	1.664	1.487	880	940	965
0,60	1.402	2.148	1.122	1.133	2.295	1.791	1.991	1.792	1.000	1.060	1.085

[1] Abmessungen mit HD-Lagergabel
[2] mit Direktanbau

Technische Daten

Traglast max.	Greifer öffnen / schließen		Greifer drehen		Drehmoment	
	Druck max.	Menge max.	Druck max.	Menge max.	2 Motoren 200 cm³	1 Motor 200 cm³
20 t	36 MPa	250 l/min.	15 MPa	30 l/min.	3,46 kNm	1,73 kNm

Vierschalengreifer GM 64

Geschlossene Schalen

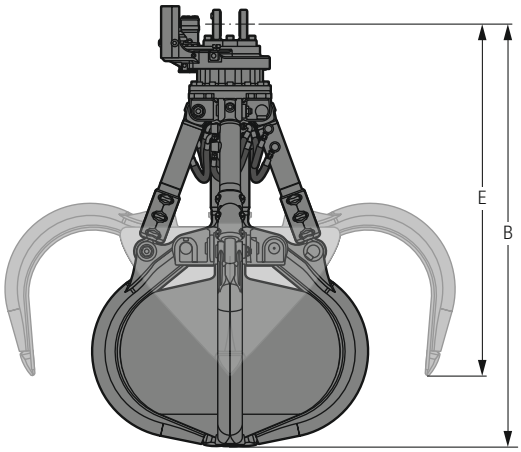

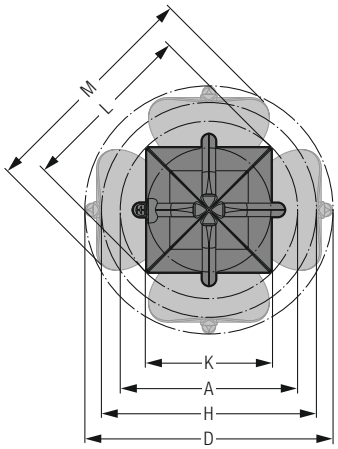

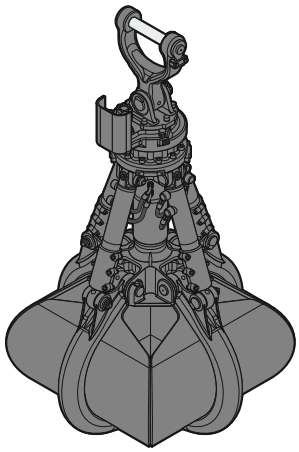

Maschinenzuordnung

Umschlagmaschine	LH 22 – LH 40	Gewichtsklasse 18 – 40 t

Abmessungen[1] / Gewichte[2]

Inhalt	Schalen geschlossen				Schalen offen				Gewicht		
	A	B	K	L	D	E	H	M	ohne Auf-hängung	mit HD-Auf-hängung	mit XHD-Auf-hängung
m³	mm	mm	mm	mm	mm	mm	mm	mm	kg	kg	kg
0,40	1.254	1.957	944	1.351	1.978	1.694	1.664	1.778	1.040	1.100	1.125
0,60	1.608	2.148	1.122	1.606	2.295	1.790	1.991	2.126	1.205	1.265	1.290

[1] Abmessungen mit HD-Lagergabel
[2] mit Direktanbau

Technische Daten

Traglast max.	Greifer öffnen / schließen		Greifer drehen		Drehmoment	
	Druck max.	Menge max.	Druck max.	Menge max.	2 Motoren 200 cm³	1 Motor 200 cm³
20 t	36 MPa	250 l/min.	15 MPa	30 l/min.	3,46 kNm	1,73 kNm

Vierschalengreifer GM 64

Geschlossene Schalen, Herzform

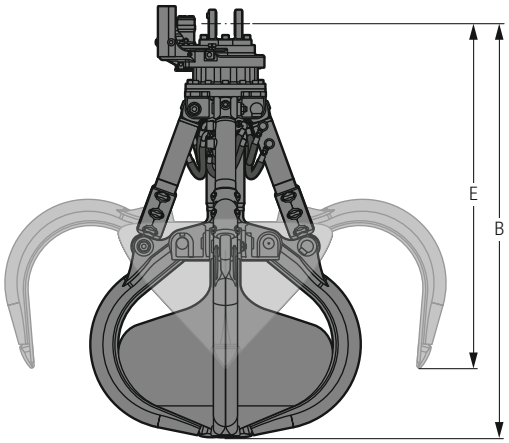

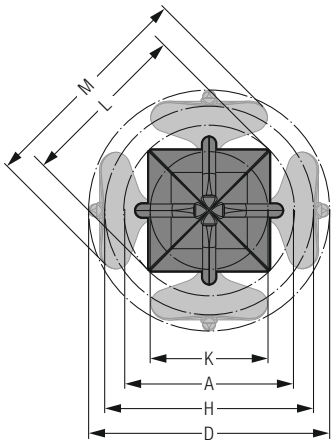

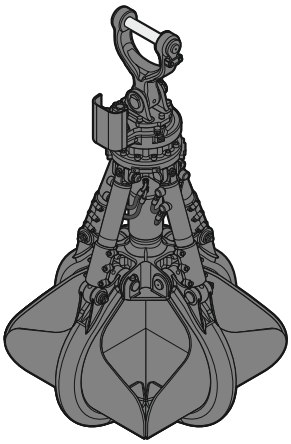

Maschinenzuordnung

Umschlagmaschine	LH 22 – LH 40	Gewichtsklasse 18 – 40 t

Abmessungen[1] / Gewichte[2]

Inhalt	Schalen geschlossen				Schalen offen				Gewicht		
	A	B	K	L	D	E	H	M	ohne Auf-hängung	mit HD-Auf-hängung	mit XHD-Auf-hängung
0,60 m³	1.598 mm	2.148 mm	1.122 mm	1.606 mm	2.295 mm	1.790 mm	1.991 mm	2.126 mm	1.115 kg	1.175 kg	1.200 kg

[1] Abmessungen mit HD-Lagergabel
[2] mit Direktanbau

Technische Daten

Traglast max.	Greifer öffnen / schließen		Greifer drehen		Drehmoment	
	Druck max.	Menge max.	Druck max.	Menge max.	2 Motoren 200 cm³	1 Motor 200 cm³
20 t	36 MPa	250 l/min.	15 MPa	30 l/min.	3,46 kNm	1,73 kNm

Vierschalengreifer GM 69

Offene Schalen

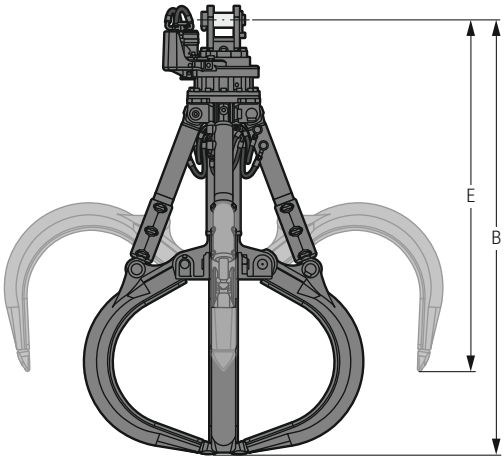

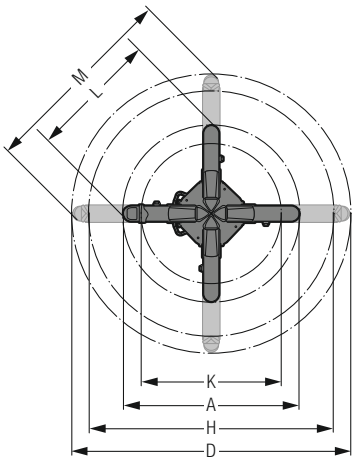

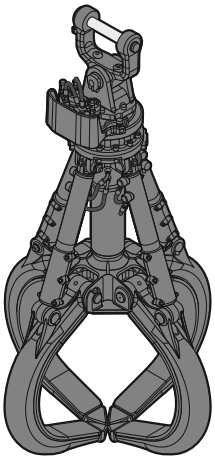

Maschinenzuordnung

Umschlagmaschine	LH 40 – LH 50 High Rise	Gewichtsklasse 35 – 55 t

Abmessungen[1] / Gewichte[2]

Inhalt	Schalen geschlossen				Schalen offen				Gewicht	
	A	B	K	L	D	E	H	M	ohne Auf-hängung	mit XHD-Auf-hängung
m³	mm	mm	mm	mm	mm	mm	mm	mm	kg	kg
0,80	1.615	2.508	1.287	1.183	2.450	2.033	2.243	1.837	1.305	1.390
1,10	1.769	2.508	1.437	1.345	2.597	2.023	2.255	1.932	1.355	1.435

[1] Abmessungen mit XHD-Lagergabel
[2] mit Direktanbau

Technische Daten

Traglast max.	Greifer öffnen / schließen		Greifer drehen		Drehmoment	
	Druck max.	Menge max.	Druck max.	Menge max.	2 Motoren 200 cm³	1 Motor 200 cm³
20 t	36 MPa	250 l/min.	15 MPa	30 l/min.	3,46 kNm	1,73 kNm

Vierschalengreifer GM 69

Halbgeschlossene Schalen

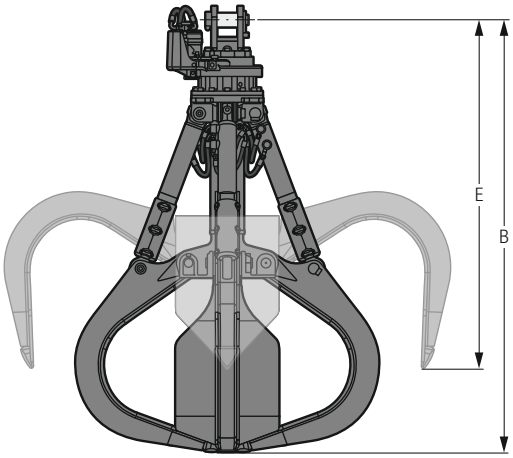

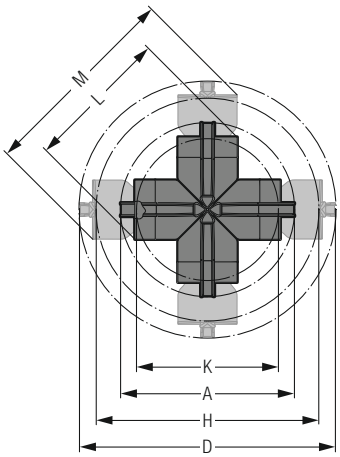

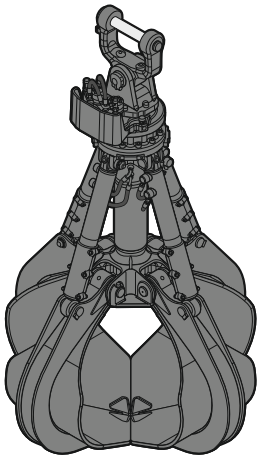

Maschinenzuordnung

Umschlagmaschine	LH 40 – LH 50 High Rise	Gewichtsklasse 35 – 55 t

Abmessungen[1] / Gewichte[2]

Inhalt	Schalen geschlossen				Schalen offen				Gewicht	
	A	B	K	L	D	E	H	M	ohne Auf-hängung	mit XHD-Auf-hängung
m³	mm	mm	mm	mm	mm	mm	mm	mm	kg	kg
0,80	1.615	2.508	1.287	1.254	2.540	2.033	2.238	1.953	1.495	1.580
1,10	1.763	2.508	1.437	1.466	2.593	2.023	2.255	2.070	1.610	1.695

[1] Abmessungen mit XHD-Lagergabel
[2] mit Direktanbau

Technische Daten

Traglast max.	Greifer öffnen / schließen		Greifer drehen		Drehmoment	
	Druck max.	Menge max.	Druck max.	Menge max.	2 Motoren 200 cm³	1 Motor 200 cm³
20 t	36 MPa	250 l/min.	15 MPa	30 l/min.	3,46 kNm	1,73 kNm

Vierschalengreifer GM 69

Geschlossene Schalen

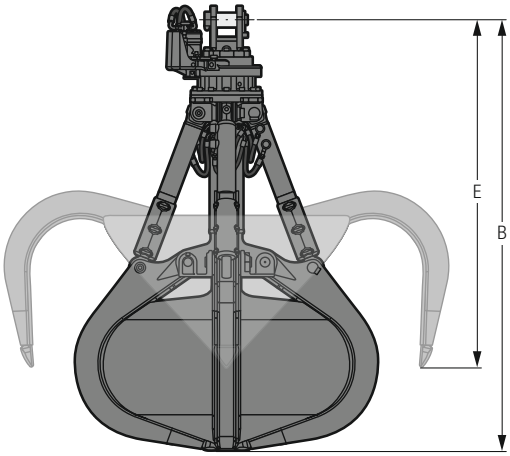

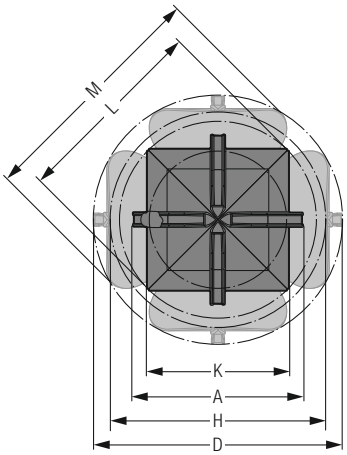

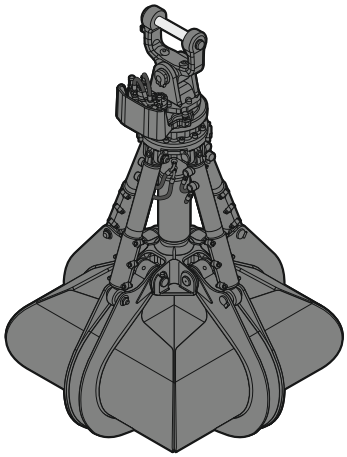

Maschinenzuordnung

Umschlagmaschine	LH 40 – LH 50 High Rise	Gewichtsklasse 35 – 55 t

Abmessungen[1] / Gewichte[2]

Inhalt	Schalen geschlossen				Schalen offen				Gewicht	
	A	B	K	L	D	E	H	M	ohne Auf-hängung	mit XHD-Auf-hängung
m³	mm	mm	mm	mm	mm	mm	mm	mm	kg	kg
0,80	1.613	2.508	1.287	1.845	2.540	2.033	2.238	2.365	1.865	1.945
1,10	1.766	2.508	1.437	2.059	2.605	2.023	2.255	2.515	2.015	2.100

[1] Abmessungen mit XHD-Lagergabel
[2] mit Direktanbau

Technische Daten

Traglast max.	Greifer öffnen / schließen		Greifer drehen		Drehmoment	
	Druck max.	Menge max.	Druck max.	Menge max.	2 Motoren 200 cm³	1 Motor 200 cm³
20 t	36 MPa	250 l/min.	15 MPa	30 l/min.	3,46 kNm	1,73 kNm

Vierschalengreifer GMM 80-4

Offene Schalen

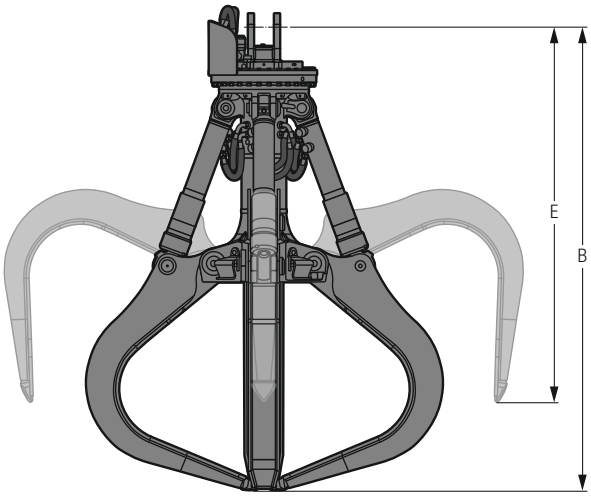

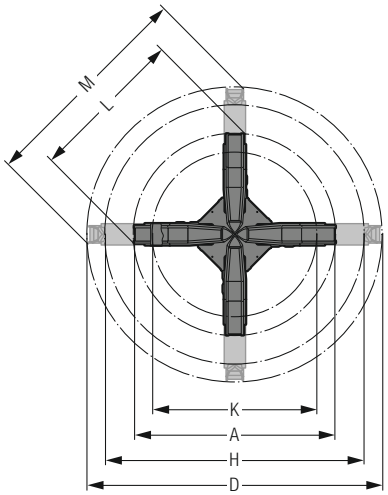

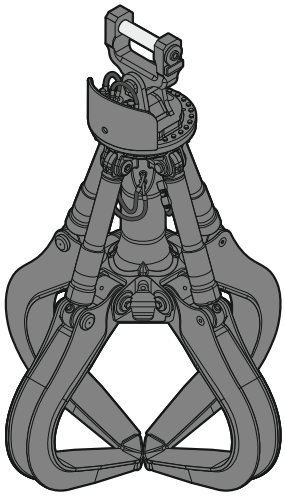

Maschinenzuordnung

Umschlagmaschine	LH 50 High Rise – LH 80 High Rise	Gewichtsklasse 45 – 100 t

Abmessungen[1] / Gewichte[2]

Inhalt	Schalen geschlossen				Schalen offen				Gewicht	
	A	B	K	L	D	E	H	M	ohne Auf-hängung	mit XHD-Auf-hängung
m³	mm	mm	mm	mm	mm	mm	mm	mm	kg	kg
1,10	1.793	2.538	1.383	1.388	2.713	2.111	2.421	2.042	1.770	1.895
1,40	1.909	2.612	1.528	1.471	2.863	2.612	2.552	2.148	1.810	1.935
1,70	2.063	2.672	1.690	1.586	2.997	2.165	2.662	2.246	1.865	1.995

[1] Abmessungen mit XHD-Lagergabel
[2] mit Direktanbau

Technische Daten

Traglast max.	Greifer öffnen / schließen		Greifer drehen		Drehmoment 2 Motoren 200 cm³
	Druck max.	Menge max.	Druck max.	Menge max.	
30 t	36 MPa	300 l/min.	15 MPa	50 l/min.	3,73 kNm

Vierschalengreifer GMM 80-4

Halbgeschlossene Schalen

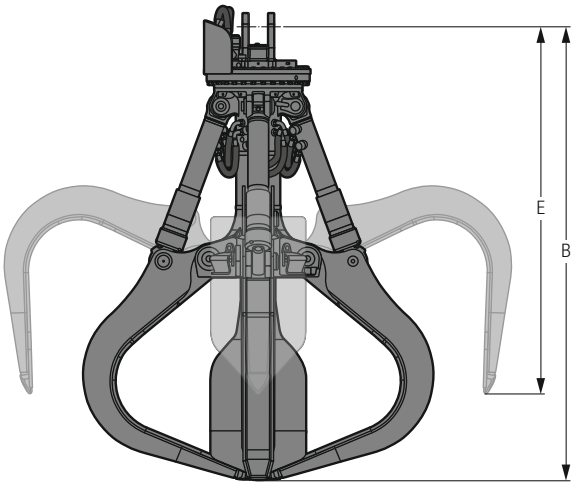

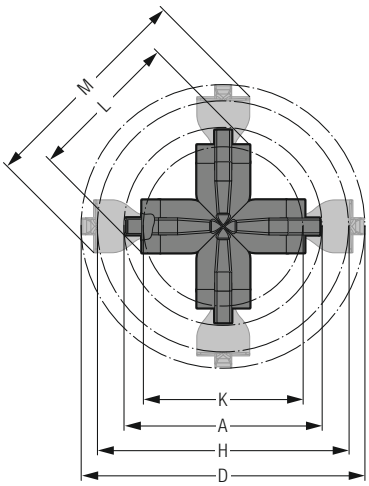

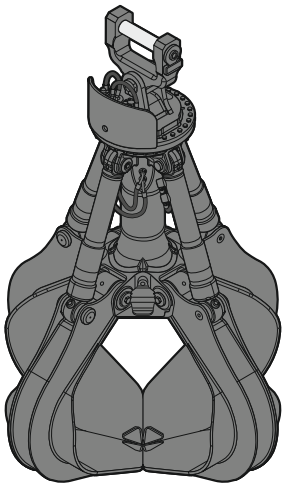

Maschinenzuordnung

Umschlagmaschine	LH 50 High Rise – LH 80 High Rise	Gewichtsklasse 45 – 100 t

Abmessungen[1] / Gewichte[2]

Inhalt	Schalen geschlossen				Schalen offen				Gewicht	
	A	B	K	L	D	E	H	M	ohne Auf-hängung	mit XHD-Auf-hängung
m³	mm	mm	mm	mm	mm	mm	mm	mm	kg	kg
1,10	1.793	2.540	1.383	1.399	2.713	2.111	2.421	2.156	1.960	2.090
1,40	1.909	2.612	1.528	1.502	2.863	2.140	2.552	2.253	2.020	2.150
1,70	2.063	2.672	1.690	1.616	2.997	2.165	2.662	2.336	2.080	2.210

[1] Abmessungen mit XHD-Lagergabel
[2] mit Direktanbau

Technische Daten

Traglast max.	Greifer öffnen / schließen		Greifer drehen		Drehmoment 2 Motoren 200 cm³
	Druck max.	Menge max.	Druck max.	Menge max.	
30 t	36 MPa	300 l/min.	15 MPa	50 l/min.	3,73 kNm

Vierschalengreifer GMM 80-4

Geschlossene Schalen, Herzform

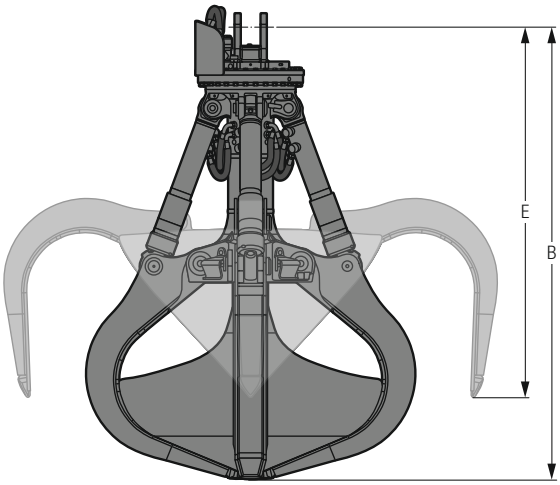

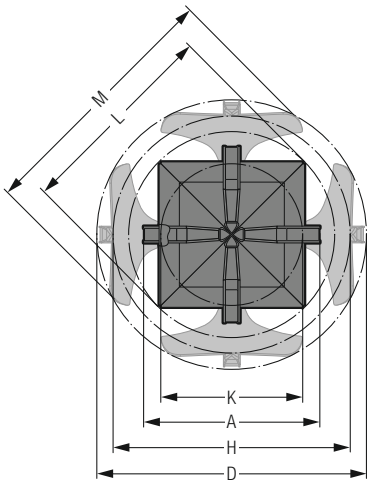

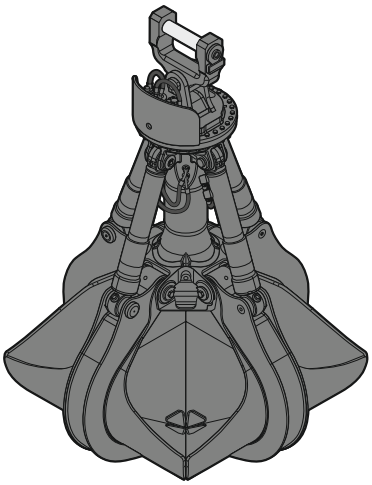

Maschinenzuordnung

Umschlagmaschine	LH 50 High Rise – LH 80 High Rise	Gewichtsklasse 45 – 100 t

Abmessungen[1] / Gewichte[2]

Inhalt	Schalen geschlossen				Schalen offen				Gewicht	
	A	B	K	L	D	E	H	M	ohne Auf-hängung	mit XHD-Auf-hängung
1,40 m³	1.900 mm	2.141 mm	1.528 mm	2.180 mm	2.904 mm	2.612 mm	2.552 mm	2.771 mm	2.300 kg	2.430 kg

[1] Abmessungen mit XHD-Lagergabel
[2] mit Direktanbau

Technische Daten

Traglast max.	Greifer öffnen / schließen		Greifer drehen		Drehmoment 2 Motoren 200 cm³
	Druck max.	Menge max.	Druck max.	Menge max.	
30 t	36 MPa	300 l/min.	15 MPa	50 l/min.	3,73 kNm

Vierschalengreifer GMM 120-4

Offene Schalen

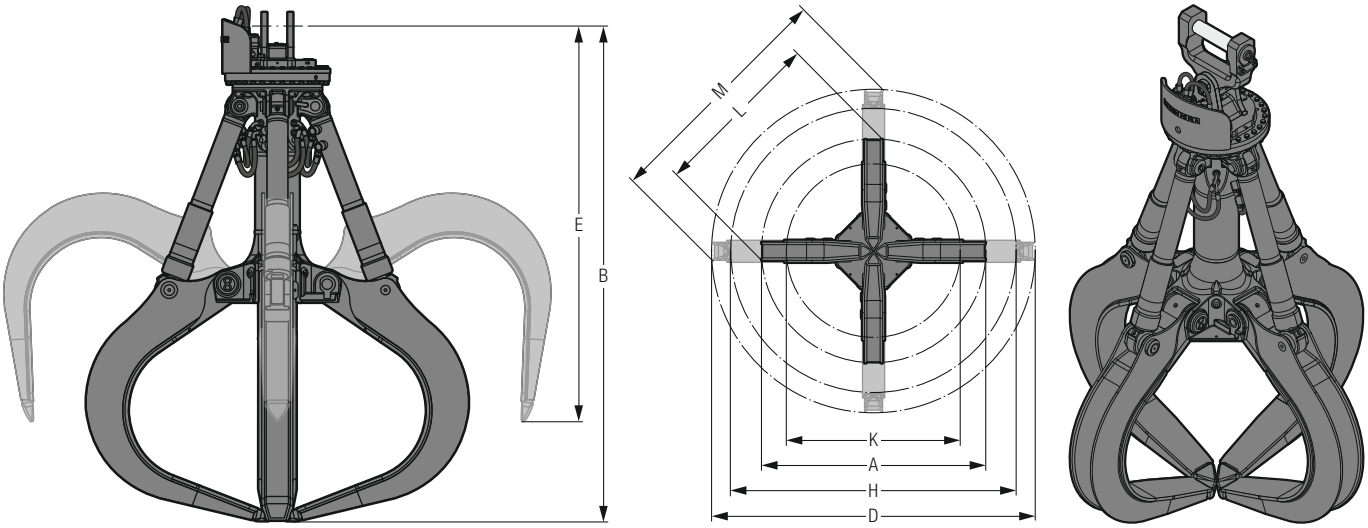

Maschinenzuordnung

Umschlagmaschine	LH 80 – LH 150	Gewichtsklasse 70 – 200 t

Abmessungen[1] / Gewichte[2]

Inhalt	Schalen geschlossen				Schalen offen				Gewicht	
	A	B	K	L	D	E	H	M	ohne Auf-hängung	mit XHD-Auf-hängung
m³	mm	mm	mm	mm	mm	mm	mm	mm	kg	kg
1,70	2.098	2.846	1.575	1.605	3.095	2.288	2.773	2.316	2.025	2.155
2,00	2.224	2.880	1.731	1.700	3.186	2.302	2.835	2.380	2.070	2.200
2,50	2.329	2.985	1.830	1.769	3.386	2.345	3.027	2.521	2.125	2.255
3,00	2.426	3.086	1.931	1.838	3.583	2.386	3.211	2.657	2.175	2.305

[1] Abmessungen mit XHD-Lagergabel
[2] mit Direktanbau

Technische Daten

Traglast max.	Greifer öffnen / schließen		Greifer drehen		Drehmoment 2 Motoren 200 cm³
	Druck max.	Menge max.	Druck max.	Menge max.	
30 t	36 MPa	300 l/min.	15 MPa	50 l/min.	3,73 kNm

Vierschalengreifer GMM 120-4

Halbgeschlossene Schalen

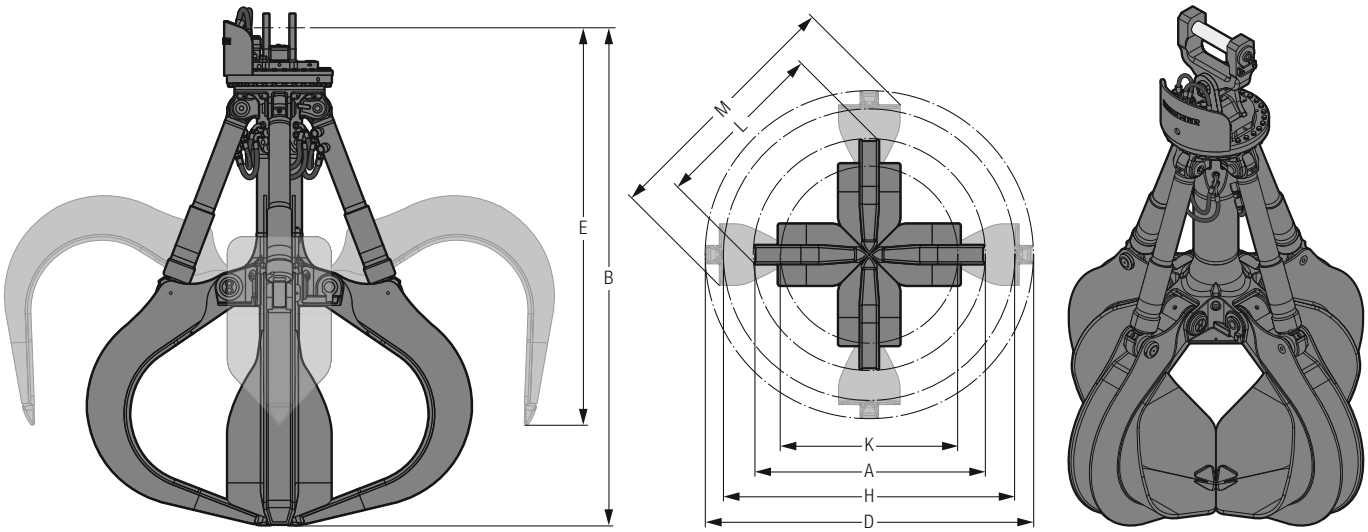

Maschinenzuordnung

Umschlagmaschine	LH 80 – LH 150	Gewichtsklasse 70 – 200 t

Abmessungen[1] / Gewichte[2]

Inhalt	Schalen geschlossen				Schalen offen				Gewicht	
	A	B	K	L	D	E	H	M	ohne Auf-hängung	mit XHD-Auf-hängung
m³	mm	mm	mm	mm	mm	mm	mm	mm	kg	kg
1,70	2.095	2.846	1.575	1.603	3.095	2.288	2.773	2.437	2.285	2.415
2,00	2.224	2.882	1.731	1.698	3.186	2.302	2.835	2.487	2.340	2.470
2,50	2.322	2.987	1.830	1.768	3.386	2.345	3.027	2.624	2.430	2.560
3,00	2.426	3.088	1.931	1.838	3.578	2.386	3.211	2.757	2.525	2.655

[1] Abmessungen mit XHD-Lagergabel
[2] mit Direktanbau

Technische Daten

Traglast max.	Greifer öffnen / schließen		Greifer drehen		Drehmoment 2 Motoren 200 cm³
	Druck max.	Menge max.	Druck max.	Menge max.	
30 t	36 MPa	300 l/min.	15 MPa	50 l/min.	3,73 kNm

Fünfschalengreifer GM 55B

Offene Schalen

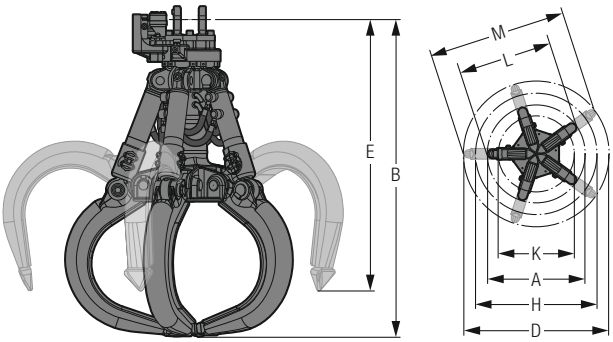

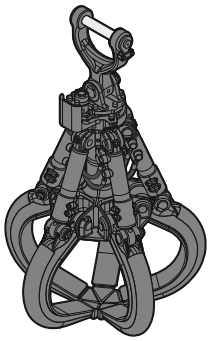

Maschinenzuordnung

Umschlagmaschine	LH 22	Gewichtsklasse 18 – 23 t

Abmessungen[1] / Gewichte[2]

Inhalt	Schalen geschlossen				Schalen offen				Gewicht		
	A	B	K	L	D	E	H	M	ohne Auf-hängung	mit HD-Auf-hängung	mit XHD-Auf-hängung
0,40 m³	1.340 mm	1.709 mm	1.064 mm	1.281 mm	2.022 mm	1.464 mm	1.697 mm	1.928 mm	940 kg	995 kg	1.020 kg

[1] Abmessungen mit HD-Lagergabel
[2] mit Direktanbau

Technische Daten

Traglast max.	Greifer öffnen / schließen		Greifer drehen		Drehmoment 1 Motor 200 cm³
	Druck max.	Menge max.	Druck max.	Menge max.	
15 t	36 MPa	200 l/min.	15 MPa	30 l/min.	1,38 kNm

Fünfschalengreifer GM 55B

Halbgeschlossene Schalen

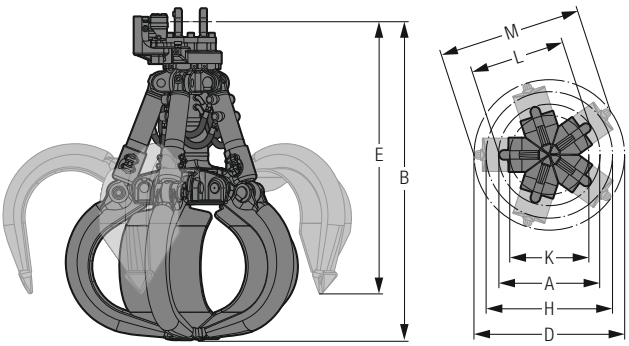

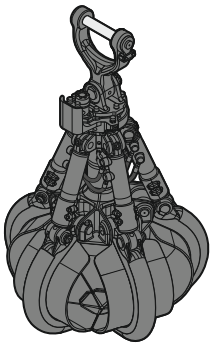

Maschinenzuordnung

Umschlagmaschine	LH 22	Gewichtsklasse 18 – 23 t

Abmessungen[1] / Gewichte[2]

Inhalt	Schalen geschlossen				Schalen offen				Gewicht		
	A	B	K	L	D	E	H	M	ohne Auf-hängung	mit HD-Auf-hängung	mit XHD-Auf-hängung
0,40 m³	1.340 mm	1.711 mm	1.064 mm	1.281 mm	2.022 mm	1.464 mm	1.702 mm	1.928 mm	1.060 kg	1.120 kg	1.145 kg

[1] Abmessungen mit HD-Lagergabel
[2] mit Direktanbau

Technische Daten

Traglast max.	Greifer öffnen / schließen		Greifer drehen		Drehmoment 1 Motor 200 cm³
	Druck max.	Menge max.	Druck max.	Menge max.	
15 t	36 MPa	200 l/min.	15 MPa	30 l/min.	1,38 kNm

Fünfschalengreifer GM 55B

Geschlossene Schalen, Herzform

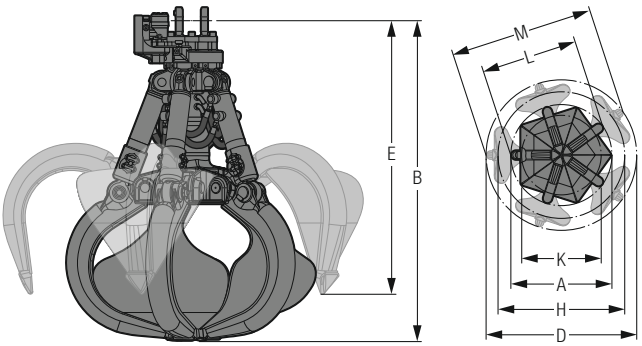

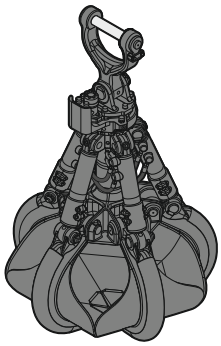

Maschinenzuordnung

Umschlagmaschine	LH 22	Gewichtsklasse 18 – 23 t

Abmessungen[1] / Gewichte[2]

Inhalt	Schalen geschlossen				Schalen offen				Gewicht		
	A	B	K	L	D	E	H	M	ohne Auf-hängung	mit HD-Auf-hängung	mit XHD-Auf-hängung
0,40 m³	1.340 mm	1.711 mm	1.067 mm	1.281 mm	2.022 mm	1.464 mm	1.702 mm	1.928 mm	1.315 kg	1.375 kg	1.400 kg

[1] Abmessungen mit HD-Lagergabel
[2] mit Direktanbau

Technische Daten

Traglast max.	Greifer öffnen / schließen		Greifer drehen		Drehmoment 1 Motor 200 cm³
	Druck max.	Menge max.	Druck max.	Menge max.	
15 t	36 MPa	200 l/min.	15 MPa	30 l/min.	1,38 kNm

Fünfschalengreifer GM 65

Offene Schalen

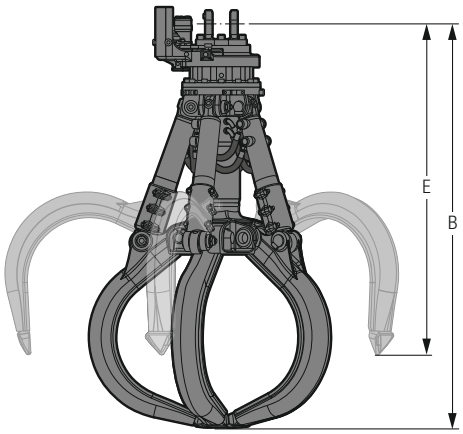

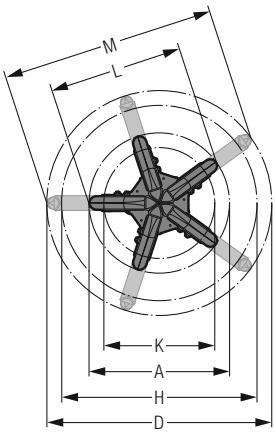

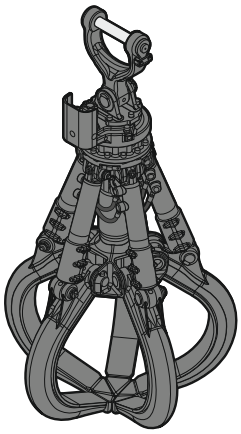

Maschinenzuordnung

Umschlagmaschine	LH 22 – LH 40	Gewichtsklasse 18 – 40 t

Abmessungen[1] / Gewichte[2]

Inhalt	Schalen geschlossen				Schalen offen				Gewicht		
	A	B	K	L	D	E	H	M	ohne Auf-hängung	mit HD-Auf-hängung	mit XHD-Auf-hängung
m³	mm	mm	mm	mm	mm	mm	mm	mm	kg	kg	kg
0,40	1.186	1.961	991	1.247	1.993	1.674	1.699	1.930	1.115	1.175	1.200
0,60	1.410	2.150	1.131	1.342	2.295	1.765	1.991	2.195	1.250	1.310	1.335

[1] Abmessungen mit HD-Lagergabel
[2] mit Direktanbau

Technische Daten

Traglast max.	Greifer öffnen / schließen		Greifer drehen		Drehmoment	
	Druck max.	Menge max.	Druck max.	Menge max.	2 Motoren 200 cm³	1 Motor 200 cm³
20 t	36 MPa	250 l/min.	15 MPa	30 l/min.	3,46 kNm	1,73 kNm

Fünfschalengreifer GM 65

Halbgeschlossene Schalen

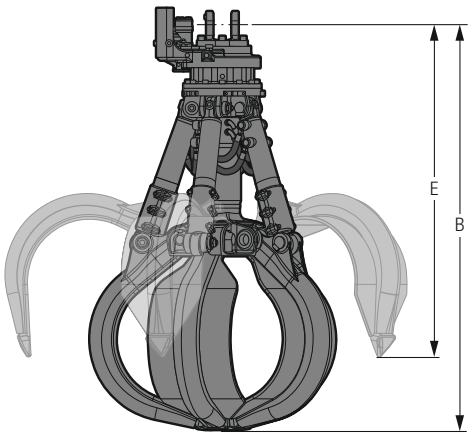

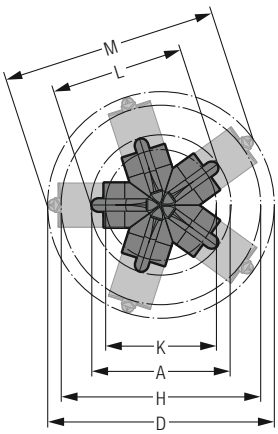

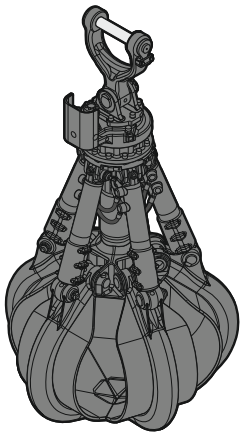

Maschinenzuordnung

Umschlagmaschine	LH 22 – LH 40	Gewichtsklasse 18 – 40 t

Abmessungen[1] / Gewichte[2]

Inhalt	Schalen geschlossen				Schalen offen				Gewicht		
	A	B	K	L	D	E	H	M	ohne Auf-hängung	mit HD-Auf-hängung	mit XHD-Auf-hängung
m³	mm	mm	mm	mm	mm	mm	mm	mm	kg	kg	kg
0,40	1.274	1.961	991	1.248	1.991	1.674	1.709	1.930	1.290	1.350	1.375
0,60	1.408	2.150	1.128	1.339	2.308	1.765	2.033	2.195	1.430	1.490	1.515

[1] Abmessungen mit HD-Lagergabel
[2] mit Direktanbau

Technische Daten

Traglast max.	Greifer öffnen / schließen		Greifer drehen		Drehmoment	
	Druck max.	Menge max.	Druck max.	Menge max.	2 Motoren 200 cm³	1 Motor 200 cm³
20 t	36 MPa	250 l/min.	15 MPa	30 l/min.	3,46 kNm	1,73 kNm

Fünfschalengreifer GM 65

Geschlossene Schalen

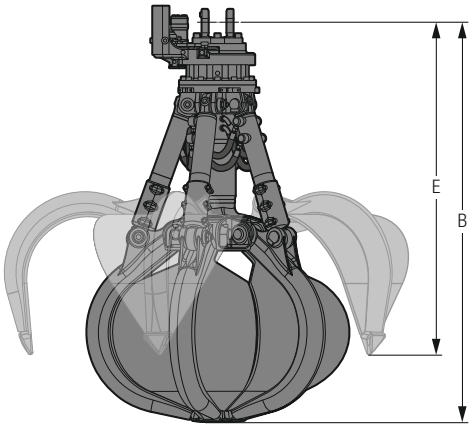

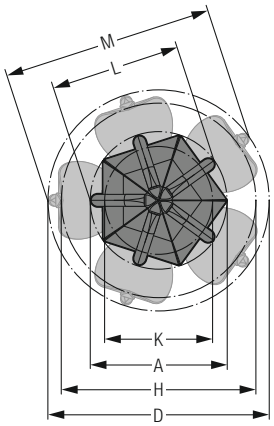

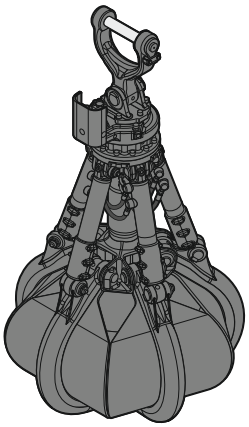

Maschinenzuordnung

Umschlagmaschine	LH 22 – LH 40	Gewichtsklasse 18 – 40 t

Abmessungen[1] / Gewichte[2]

Inhalt	Schalen geschlossen				Schalen offen				Gewicht		
	A	B	K	L	D	E	H	M	ohne Auf-hängung	mit HD-Auf-hängung	mit XHD-Auf-hängung
m³	mm	mm	mm	mm	mm	mm	mm	mm	kg	kg	kg
0,40	1.260	1.958	947	1.234	1.991	1.674	1.699	1.930	1.305	1.365	1.390
0,60	1.415	2.150	1.128	1.345	2.295	1.790	1.991	2.189	1.545	1.605	1.630

[1] Abmessungen mit HD-Lagergabel
[2] mit Direktanbau

Technische Daten

Traglast max.	Greifer öffnen / schließen		Greifer drehen		Drehmoment	
	Druck max.	Menge max.	Druck max.	Menge max.	2 Motoren 200 cm³	1 Motor 200 cm³
20 t	36 MPa	250 l/min.	15 MPa	30 l/min.	3,46 kNm	1,73 kNm

Fünfschalengreifer GM 65

Geschlossene Schalen, Herzform

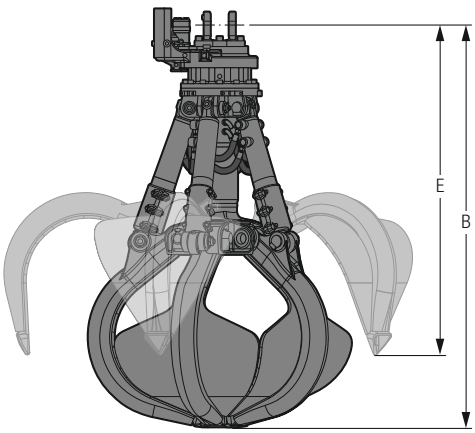

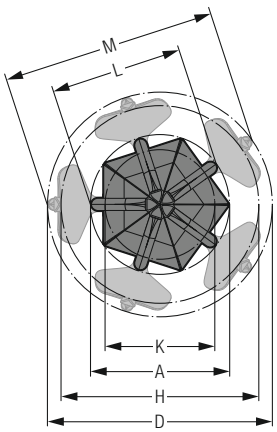

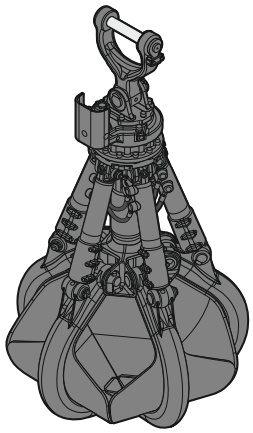

Maschinenzuordnung

Umschlagmaschine	LH 22 – LH 40	Gewichtsklasse 18 – 40 t

Abmessungen[1] / Gewichte[2]

Inhalt	Schalen geschlossen				Schalen offen				Gewicht		
	A	B	K	L	D	E	H	M	ohne Aufhängung	mit HD-Aufhängung	mit XHD-Aufhängung
0,60 m³	1.408 mm	2.150 mm	1.128 mm	1.345 mm	2.295 mm	1.790 mm	1.991 mm	2.189 mm	1.445 kg	1.505 kg	1.530 kg

[1] Abmessungen mit HD-Lagergabel
[2] mit Direktanbau

Technische Daten

Traglast max.	Greifer öffnen / schließen		Greifer drehen		Drehmoment	
	Druck max.	Menge max.	Druck max.	Menge max.	2 Motoren 200 cm³	1 Motor 200 cm³
20 t	36 MPa	250 l/min.	15 MPa	30 l/min.	3,46 kNm	1,73 kNm

Fünfschalengreifer GM 70C

Offene Schalen

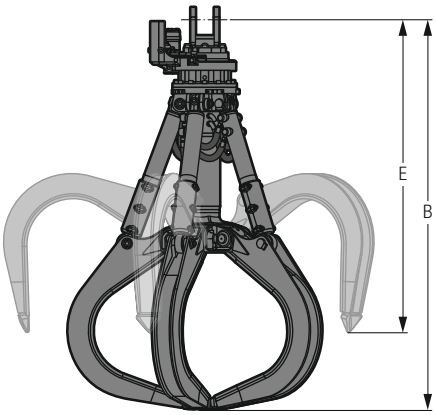

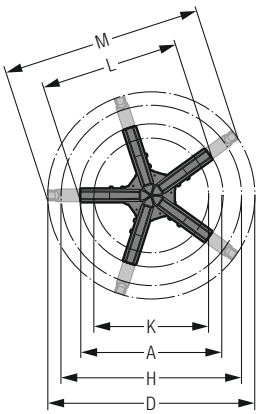

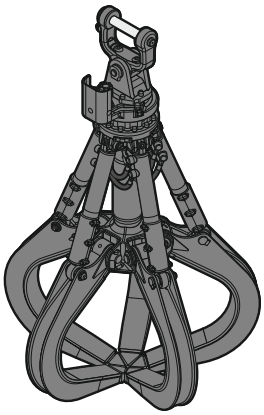

Maschinenzuordnung

Umschlagmaschine	LH 40 – LH 50 High Rise	Gewichtsklasse 35 – 55 t

Abmessungen[1] / Gewichte[2]

Inhalt	Schalen geschlossen				Schalen offen				Gewicht	
	A	B	K	L	D	E	H	M	ohne Auf-hängung	mit XHD-Auf-hängung
m³	mm	mm	mm	mm	mm	mm	mm	mm	kg	kg
0,80	1.616	2.507	1.291	1.543	2.542	2.025	2.251	2.425	1.505	1.585
1,10	1.768	2.507	1.438	1.721	2.595	2.016	2.263	2.509	1.565	1.645

[1] Abmessungen mit XHD-Lagergabel
[2] mit Direktanbau

Technische Daten

Traglast max.	Greifer öffnen / schließen		Greifer drehen		Drehmoment	
	Druck max.	Menge max.	Druck max.	Menge max.	2 Motoren 200 cm³	1 Motor 200 cm³
20 t	36 MPa	250 l/min.	15 MPa	30 l/min.	3,46 kNm	1,73 kNm

Fünfschalengreifer GM 70C

Halbgeschlossene Schalen

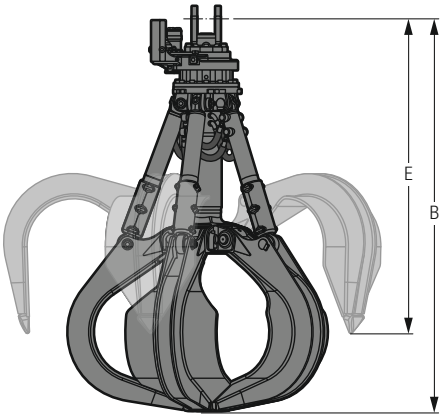

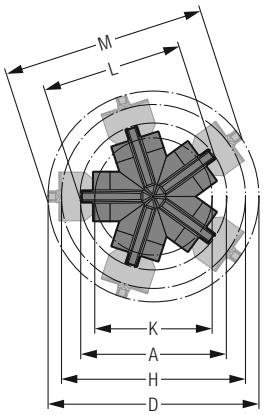

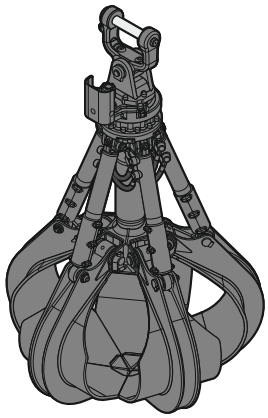

Maschinenzuordnung

Umschlagmaschine	LH 40 – LH 50 High Rise	Gewichtsklasse 35 – 55 t

Abmessungen[1] / Gewichte[2]

Inhalt	Schalen geschlossen				Schalen offen				Gewicht	
	A	B	K	L	D	E	H	M	ohne Auf-hängung	mit XHD-Auf-hängung
m³	mm	mm	mm	mm	mm	mm	mm	mm	kg	kg
0,80	1.616	2.507	1.291	1.545	2.542	2.025	2.251	2.425	1.720	1.805
1,10	1.771	2.507	1.443	1.725	2.595	2.016	2.263	2.509	1.860	1.940
2,00[3]	2.028	2.856	1.582	1.969	3.232	2.149	2.908	3.115	2.105	2.185

[1] Abmessungen mit XHD-Lagergabel
[2] mit Direktanbau
[3] für Leichtgut

Technische Daten

Traglast max.	Greifer öffnen / schließen		Greifer drehen		Drehmoment	
	Druck max.	Menge max.	Druck max.	Menge max.	2 Motoren 200 cm³	1 Motor 200 cm³
20 t	36 MPa	250 l/min.	15 MPa	30 l/min.	3,46 kNm	1,73 kNm

Fünfschalengreifer GM 70C

Geschlossene Schalen

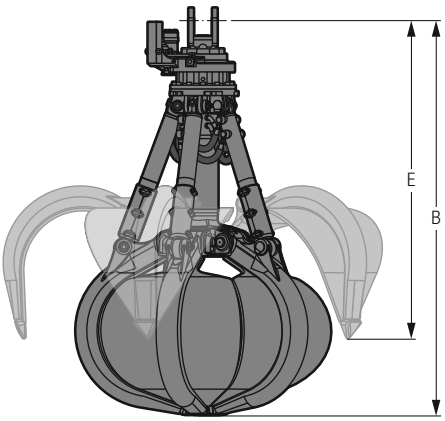

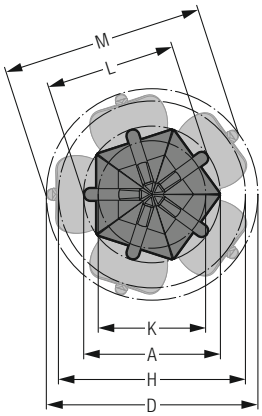

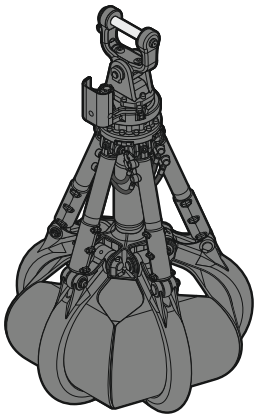

Maschinenzuordnung

Umschlagmaschine	LH 40 – LH 50 High Rise	Gewichtsklasse 35 – 55 t

Abmessungen[1] / Gewichte[2]

Inhalt	Schalen geschlossen				Schalen offen				Gewicht	
	A	B	K	L	D	E	H	M	ohne Auf-hängung	mit XHD-Auf-hängung
0,80 m³	1.623 mm	2.507 mm	1.291 mm	1.545 mm	2.542 mm	2.025 mm	2.251 mm	2.425 mm	1.970 kg	2.055 kg

[1] Abmessungen mit XHD-Lagergabel
[2] mit Direktanbau

Technische Daten

Traglast max.	Greifer öffnen / schließen		Greifer drehen		Drehmoment	
	Druck max.	Menge max.	Druck max.	Menge max.	2 Motoren 200 cm³	1 Motor 200 cm³
20 t	36 MPa	250 l/min.	15 MPa	30 l/min.	3,46 kNm	1,73 kNm

Fünfschalengreifer GM 70C

Geschlossene Schalen, Herzform

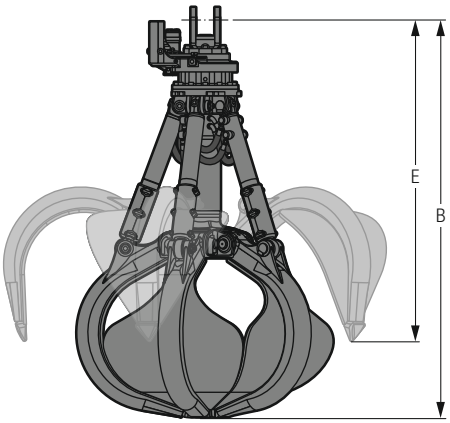

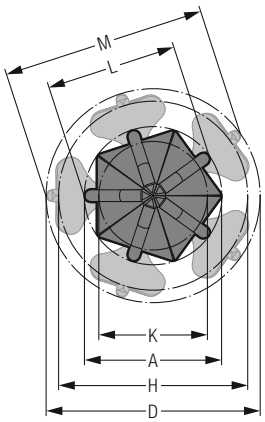

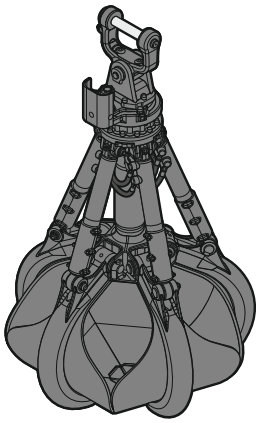

Maschinenzuordnung

Umschlagmaschine	LH 40 – LH 50 High Rise	Gewichtsklasse 35 – 55 t

Abmessungen[1] / Gewichte[2]

Inhalt	Schalen geschlossen				Schalen offen				Gewicht	
	A	B	K	L	D	E	H	M	ohne Auf-hängung	mit XHD-Auf-hängung
m³	mm	mm	mm	mm	mm	mm	mm	mm	kg	kg
0,80	1.618	2.507	1.292	1.545	2.542	2.025	2.251	2.425	1.840	1.920
1,10	1.812	2.507	1.443	1.725	2.595	2.016	2.263	2.509	1.990	2.075
2,00[3]	2.046	2.856	1.632	1.975	3.232	2.149	2.908	3.115	2.310	2.390

[1] Abmessungen mit XHD-Lagergabel
[2] mit Direktanbau
[3] für Leichtgut

Technische Daten

Traglast max.	Greifer öffnen / schließen		Greifer drehen		Drehmoment	
	Druck max.	Menge max.	Druck max.	Menge max.	2 Motoren 200 cm³	1 Motor 200 cm³
20 t	36 MPa	250 l/min.	15 MPa	30 l/min.	3,46 kNm	1,73 kNm

Fünfschalengreifer GMM 80-5

Offene Schalen

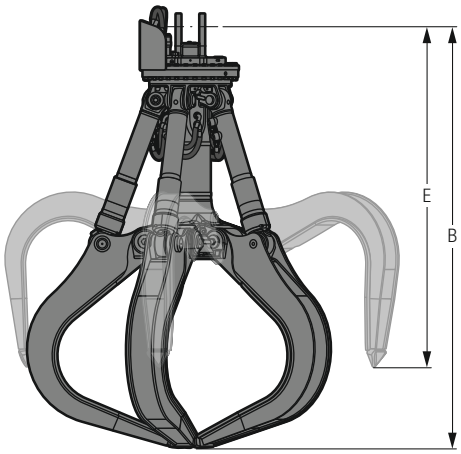

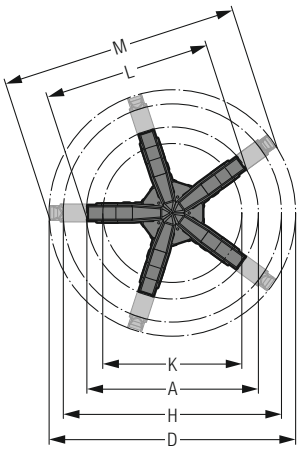

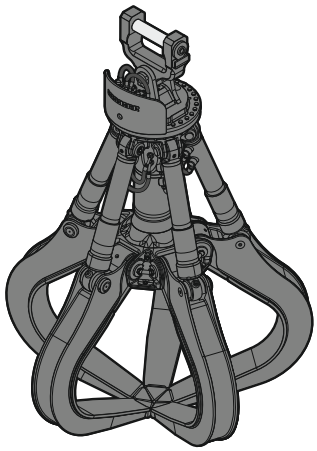

Maschinenzuordnung

Umschlagmaschine	LH 50 High Rise – LH 80 High Rise	Gewichtsklasse 45 – 100 t

Abmessungen[1] / Gewichte[2]

Inhalt	Schalen geschlossen				Schalen offen				Gewicht	
	A	B	K	L	D	E	H	M	ohne Auf-hängung	mit XHD-Auf-hängung
m³	mm	mm	mm	mm	mm	mm	mm	mm	kg	kg
1,10	1.797	2.541	1.373	1.756	2.713	2.111	2.421	2.630	2.040	2.170
1,40	1.914	2.613	1.533	1.868	2.863	2.140	2.552	2.773	2.090	2.220
1,70	2.072	2.673	1.695	2.023	3.002	2.165	2.662	2.906	2.165	2.290

[1] Abmessungen mit XHD-Lagergabel
[2] mit Direktanbau

Technische Daten

Traglast max.	Greifer öffnen / schließen		Greifer drehen		Drehmoment
	Druck max.	Menge max.	Druck max.	Menge max.	2 Motoren 200 cm³
30 t	36 MPa	300 l/min.	15 MPa	50 l/min.	3,73 kNm

Fünfschalengreifer GMM 80-5

Halbgeschlossene Schalen

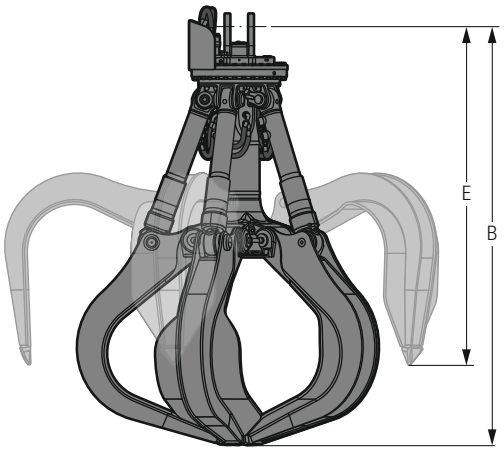

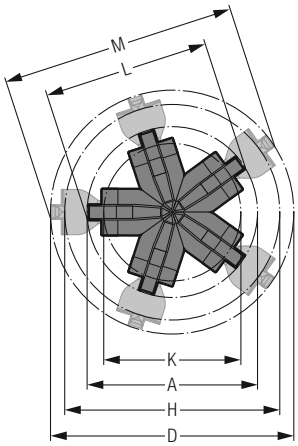

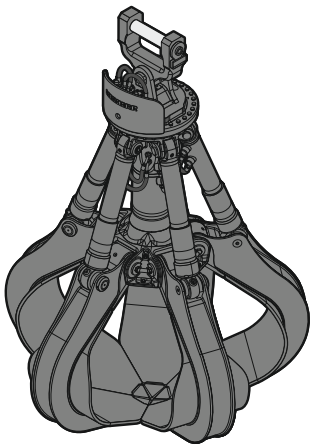

Maschinenzuordnung

Umschlagmaschine	LH 50 High Rise – LH 80 High Rise	Gewichtsklasse 45 – 100 t

Abmessungen[1] / Gewichte[2]

Inhalt	Schalen geschlossen				Schalen offen				Gewicht	
	A	B	K	L	D	E	H	M	ohne Auf-hängung	mit XHD-Auf-hängung
m³	mm	mm	mm	mm	mm	mm	mm	mm	kg	kg
0,90	1.678	2.078	1.308	1.596	2.509	2.430	2.248	2.386	2.110	2.240
1,10	1.799	2.541	1.373	1.756	2.713	2.111	2.421	2.630	2.265	2.390
1,40	1.914	2.613	1.533	1.868	2.863	2.140	2.552	2.773	2.335	2.465
1,70	2.072	2.673	1.695	2.023	3.002	2.165	2.662	2.906	2.410	2.540

[1] Abmessungen mit XHD-Lagergabel
[2] mit Direktanbau

Technische Daten

Traglast max.	Greifer öffnen / schließen		Greifer drehen		Drehmoment 2 Motoren 200 cm³
	Druck max.	Menge max.	Druck max.	Menge max.	
30 t	36 MPa	300 l/min.	15 MPa	50 l/min.	3,73 kNm

Fünfschalengreifer GMM 80-5

Geschlossene Schalen, Herzform

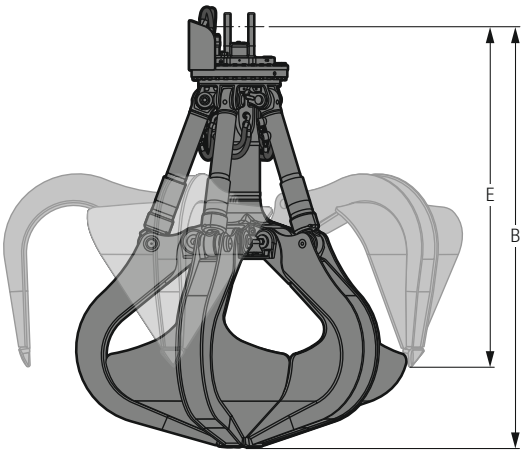

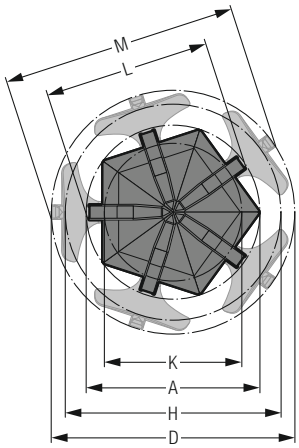

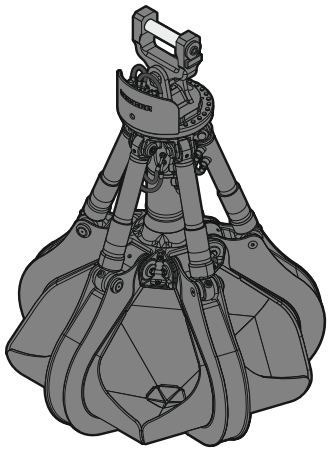

Maschinenzuordnung

Umschlagmaschine	LH 50 High Rise – LH 80 High Rise	Gewichtsklasse 45 – 100 t

Abmessungen[1] / Gewichte[2]

Inhalt	Schalen geschlossen				Schalen offen				Gewicht	
	A	B	K	L	D	E	H	M	ohne Auf-hängung	mit XHD-Auf-hängung
m³	mm	mm	mm	mm	mm	mm	mm	mm	kg	kg
0,90	1.678	2.078	1.308	1.596	2.509	2.430	2.248	2.386	2.215	2.345
1,10	1.797	2.541	1.373	1.756	2.713	2.111	2.421	2.630	2.310	2.440
1,40	1.914	2.613	1.533	1.868	2.863	2.140	2.552	2.906	2.450	2.580
1,70	2.116	2.673	1.695	2.023	3.002	2.165	2.662	2.906	2.610	2.740

[1] Abmessungen mit XHD-Lagergabel
[2] mit Direktanbau

Technische Daten

Traglast max.	Greifer öffnen / schließen		Greifer drehen		Drehmoment 2 Motoren 200 cm³
	Druck max.	Menge max.	Druck max.	Menge max.	
30 t	36 MPa	300 l/min.	15 MPa	50 l/min.	3,73 kNm

Fünfschalengreifer GMM 120-5

Offene Schalen

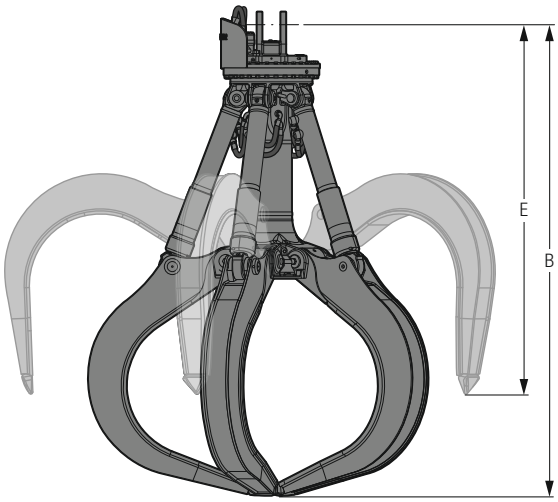

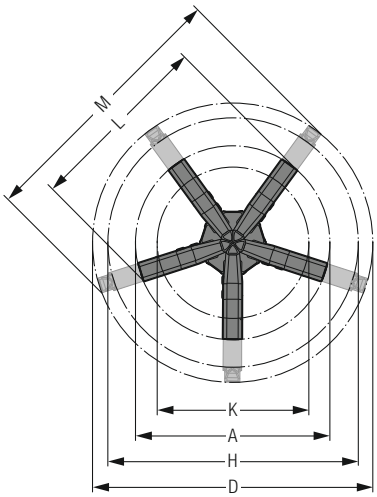

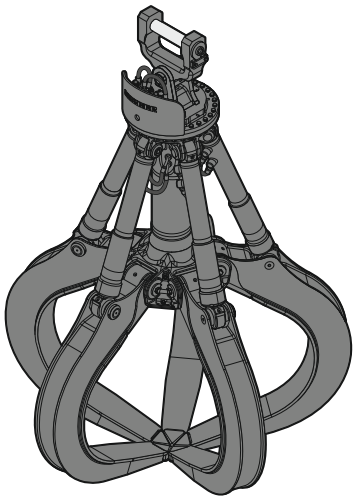

Maschinenzuordnung

Umschlagmaschine	LH 80 – LH 150	Gewichtsklasse 70 – 200 t

Abmessungen[1] / Gewichte[2]

Inhalt	Schalen geschlossen				Schalen offen				Gewicht	
	A	B	K	L	D	E	H	M	ohne Auf-hängung	mit XHD-Auf-hängung
m³	mm	mm	mm	mm	mm	mm	mm	mm	kg	kg
1,70	2.099	2.849	1.582	2.158	3.098	2.288	2.773	2.999	2.355	2.485
2,00	2.236	2.883	1.736	2.175	3.191	2.302	2.835	3.086	2.410	2.540
2,50	2.334	2.988	1.841	2.268	3.390	2.345	3.027	3.276	2.480	2.610
3,00	2.431	3.089	1.961	2.360	3.583	2.386	3.211	3.459	2.545	2.675

[1] Abmessungen mit XHD-Lagergabel
[2] mit Direktanbau

Technische Daten

Traglast max.	Greifer öffnen / schließen		Greifer drehen		Drehmoment 2 Motoren 200 cm³
	Druck max.	Menge max.	Druck max.	Menge max.	
30 t	36 MPa	300 l/min.	15 MPa	50 l/min.	3,73 kNm

Fünfschalengreifer GMM 120-5

Halbgeschlossene Schalen

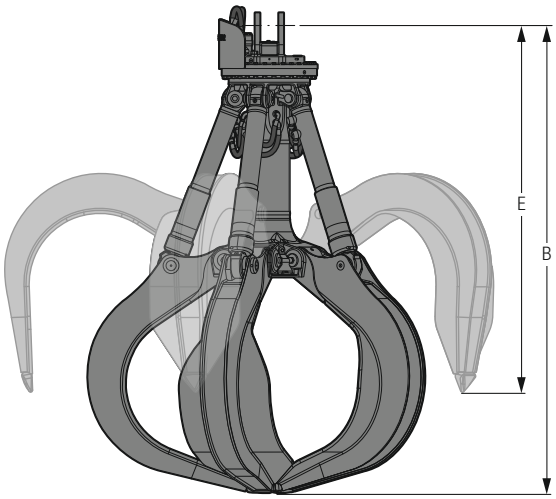

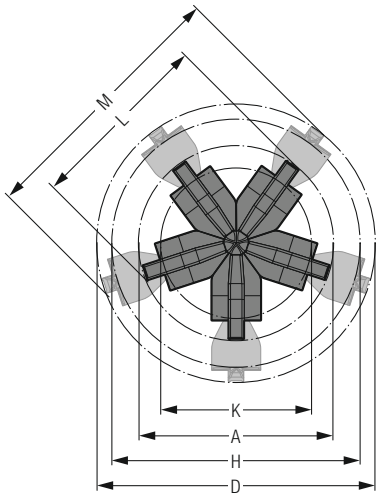

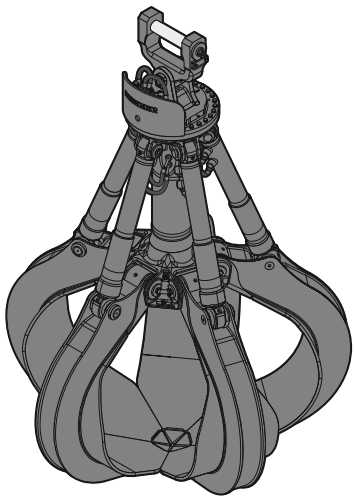

Maschinenzuordnung

Umschlagmaschine	LH 80 – LH 150	Gewichtsklasse 70 – 200 t

Abmessungen[1] / Gewichte[2]

Inhalt	Schalen geschlossen				Schalen offen				Gewicht	
	A	B	K	L	D	E	H	M	ohne Auf-hängung	mit XHD-Auf-hängung
m³	mm	mm	mm	mm	mm	mm	mm	mm	kg	kg
1,70	2.102	2.849	1.582	2.048	3.100	2.288	2.773	2.999	2.655	2.785
2,00	2.855	2.883	1.736	2.173	3.191	2.302	2.835	3.086	2.725	2.850
2,50	2.334	2.988	1.841	2.267	3.390	2.345	3.027	3.276	2.835	2.965
3,00	2.431	3.089	1.961	2.362	3.583	2.386	3.211	3.459	2.955	3.085

[1] Abmessungen mit XHD-Lagergabel
[2] mit Direktanbau

Technische Daten

Traglast max.	Greifer öffnen / schließen		Greifer drehen		Drehmoment 2 Motoren 200 cm³
	Druck max.	Menge max.	Druck max.	Menge max.	
30 t	36 MPa	300 l/min.	15 MPa	50 l/min.	3,73 kNm

Fünfschalengreifer GM 75B

Halbgeschlossene Schalen

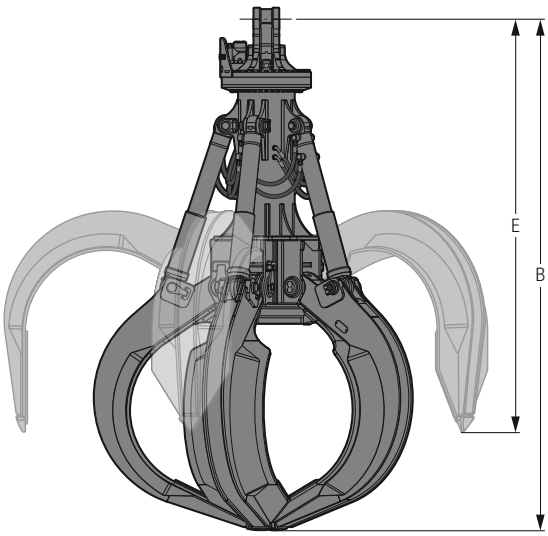

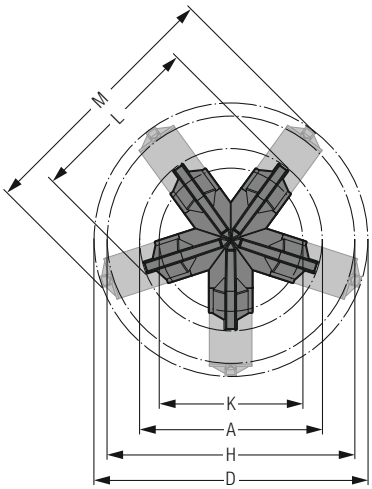

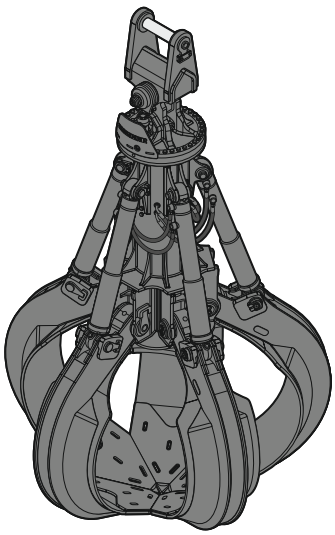

Maschinenzuordnung

Umschlagmaschine	LH 110 – LH 150	Gewichtsklasse 100 – 200 t

Abmessungen[1] / Gewichte[2]

Inhalt	Schalen geschlossen				Schalen offen				Gewicht	
	A	B	K	L	D	E	H	M	ohne Auf-hängung	mit XHD-Auf-hängung
m³	mm	mm	mm	mm	mm	mm	mm	mm	kg	kg
3,50	2.521	3.730	2.000	2.322	3.857	2.939	3.616	3.532	4.385	4.580
3,50[3]	2.520	3.742	2.000	2.325	3.856	2.939	3.616	3.556	4.415	4.610

[1] Abmessungen mit XHD-Lagergabel
[2] mit Direktanbau
[3] HD-Ausführung

Technische Daten

Traglast max.	Greifer öffnen / schließen		Greifer drehen		Drehmoment
	Druck max.	Menge max.	Druck max.	Menge max.	1 Motor 200 cm³
30 t	36 MPa	350 l/min.	15 MPa	50 l/min.	1,68 kNm

Ausstattung

Aufhängung	Vierschalengreifer GM 64	Vierschalengreifer GM 69	Vierschalengreifer GMM 80-4	Vierschalengreifer GMM 120-4	Fünfschalengreifer GM 55B	Fünfschalengreifer GM 65	Fünfschalengreifer GM 70C	Fünfschalengreifer GMM 80-5	Fünfschalengreifer GMM 120-5	Fünfschalengreifer GM 75B
Aufhängung für Direktanbau	•	•	•	•	•	•	•	•	•	•
SW-Aufhängung teilbar für Direktanbau	+	+	+	+	+	+	+	+	+	+
Aufhängung für Industrie SWA mechanisch	+	+	+	+	+	+	+	+	+	+
Aufhängung für SW-Industriestiel (hydraulisch)	+	+	+	+	+	+	+	+	+	+
MH 40B LIKUFIX	+	+			+	+	+			
MH 110B LIKUFIX		+	+	+			+	+	+	
Schraubkupplungen	•	•	•	•	•	•	•	•	•	•
Multikupplung	+	+	+	+	+	+	+	+	+	+
SWA 33 mechanisch					+					
SWA 33 hydraulisch					+					
SWA 33 LIKUFIX					+					
SWA 48 mechanisch	+	+			+	+	+			
SWA 48 hydraulisch	+	+			+	+	+			
SWA 48 LIKUFIX	+	+			+	+	+			
SWA 66 mechanisch		+	+	+			+	+	+	+
SWA 66 hydraulisch		+	+	+			+	+	+	+
SWA 66 LIKUFIX		+	+	+			+	+	+	+
Tool Management [5]	+	+	+	+	+	+	+	+	+	+

Es sind auf Anfrage weitere marktübliche Aufhängungen für alle gängigen Maschinenfabrikate erhältlich.

Greifer										
1 Motor	•	•			•	•	•			•
2 Motoren	+	+	•	•		+	+	•	•	
Sanftanlauf			+	+				+	+	
Lastöse	+	+	+	+	+	+	+	+	+	
Schlauchschutz (Zylinder)	+	+	+	+	+	+ [2]	+	+	+	
Vorbereitung Radioaktivitätsmesser „Radcomm“ [7]			+ [1]	+ [1]		+ [2]	+	+ [1]	+ [1]	
Bausatz „Radcomm“ [6] [7]			+ [1]	+ [1]		+ [2]	+	+ [1]	+ [1]	
Stromversorgung „Radcomm“ von der Maschine								+	+	
Anschlag Schalen [7]	+ [3]	+				+ [3]	+			•
Bolzen Passfix	+	+	+	+		+	+	+	+	
Verstärkungssatz Schale [4]	+	+	+	+	+	+	+	+	+	+

[1] nur in Verbindung mit Schlauchschutz (Zylinder)
[2] entweder Vorbereitung Radioaktivitätsmesser oder Schlauchschutz (Zylinder)
[3] nur bei Schalen mit 0,60 m^3 möglich
[4] nicht bei offenen Schalen möglich
[5] nur bei SWA 48 LIKUFIX und SWA 66 LIKUFIX möglich
[6] Radioaktivitätsmessgerät nicht enthalten
[7] nicht mit Lastöse möglich

• = Standard, + = Option

Die Firmengruppe Liebherr

Große Produktvielfalt
Die Firmengruppe Liebherr ist einer der weltweit größten Baumaschinenhersteller. Auch auf vielen anderen Gebieten genießen die nutzenorientierten Produkte und Dienstleistungen von Liebherr hohe Anerkennung. Dazu gehören Kühl- und Gefriergeräte, Ausrüstungen für die Luftfahrt und den Schienenverkehr, Werkzeugmaschinen sowie Krane für den maritimen Bereich.

Höchster Kundennutzen
In allen Produktbereichen werden komplette Modellreihen mit vielen Ausstattungsvarianten angeboten. Mit ihrer technischen Reife und anerkannten Qualität bieten Liebherr-Produkte in der praktischen Anwendung ein Höchstmaß an Nutzen.

Technologische Kompetenz
Um dem hohen Anspruch an die Qualität seiner Produkte gerecht zu werden, legt Liebherr großen Wert darauf, Kernkompetenzen selbst zu beherrschen. Deshalb kommen wichtige Baugruppen aus eigener Entwicklung und Fertigung, zum Beispiel die gesamte Antriebs- und Steuerungstechnik für Baumaschinen.

Global und unabhängig
Das Familienunternehmen Liebherr wurde im Jahr 1949 von Hans Liebherr gegründet. Inzwischen ist das Unternehmen zu einer Firmengruppe mit mehr als 41.000 Beschäftigten in über 130 Gesellschaften auf allen Kontinenten angewachsen. Dachgesellschaft der Firmengruppe ist die Liebherr-International AG in Bulle, Schweiz, deren Gesellschafter ausschließlich Mitglieder der Familie Liebherr sind.

www.liebherr.com

Printed in Germany by Schirmer RG-BK LHB/VF-12200929-1-03.18_de
Alle Abbildungen und Daten können von der Standardausführung abweichen. Änderungen vorbehalten.

Liebherr-Hydraulikbagger GmbH
Liebherrstraße 12, D-88457 Kirchdorf/Iller
☎ +49 7354 80-0, Fax +49 7354 80-7294
www.liebherr.com, E-Mail: info.lhb@liebherr.com
www.facebook.com/LiebherrConstruction